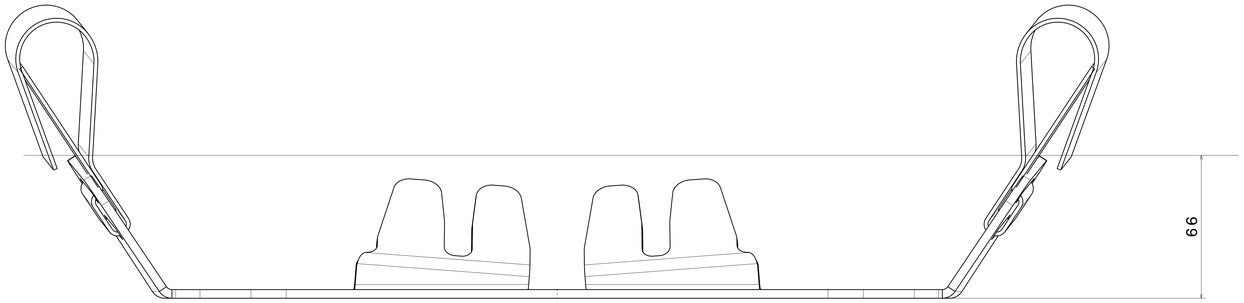

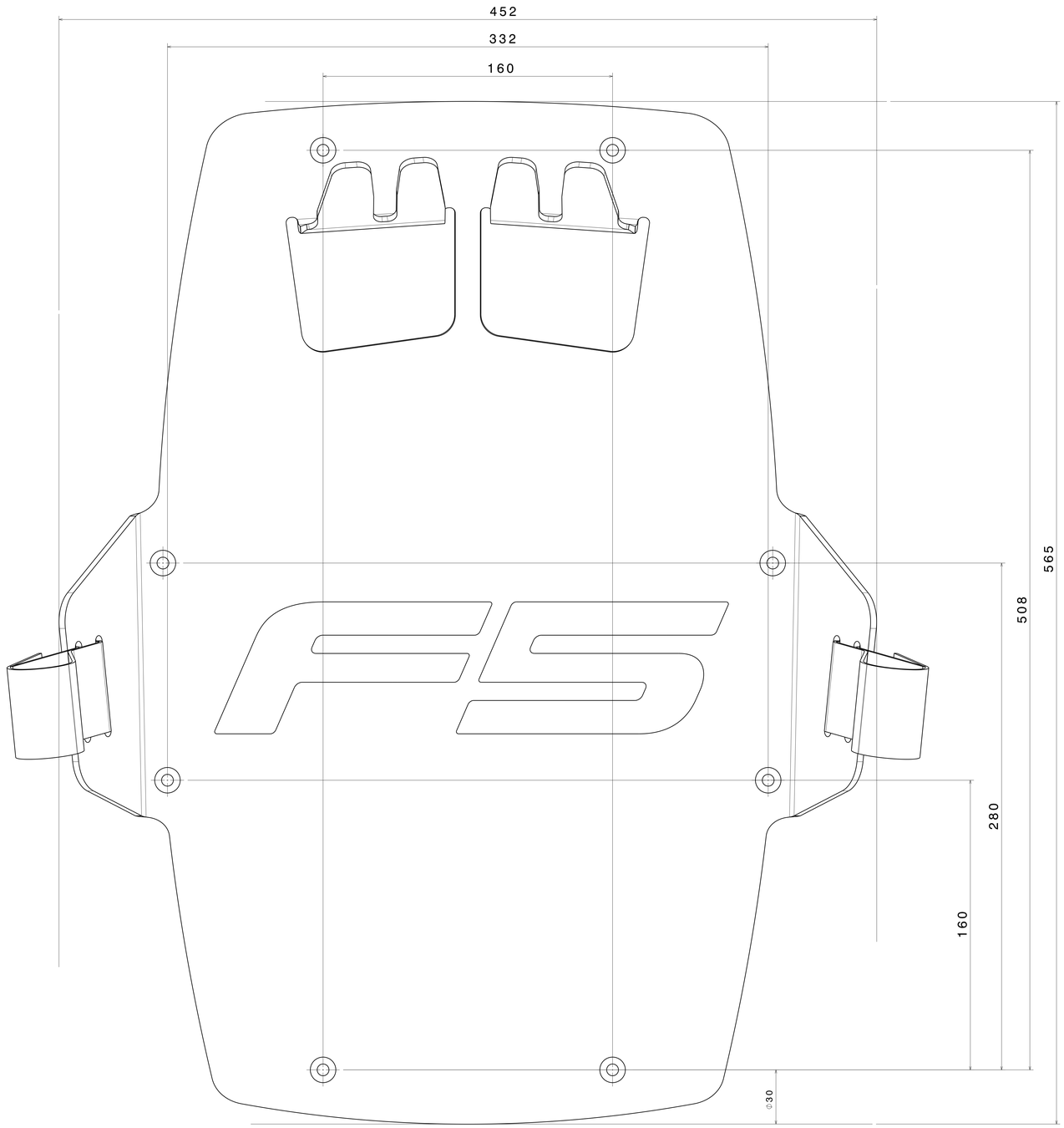

Vorderansicht
Maßstab: 1:1

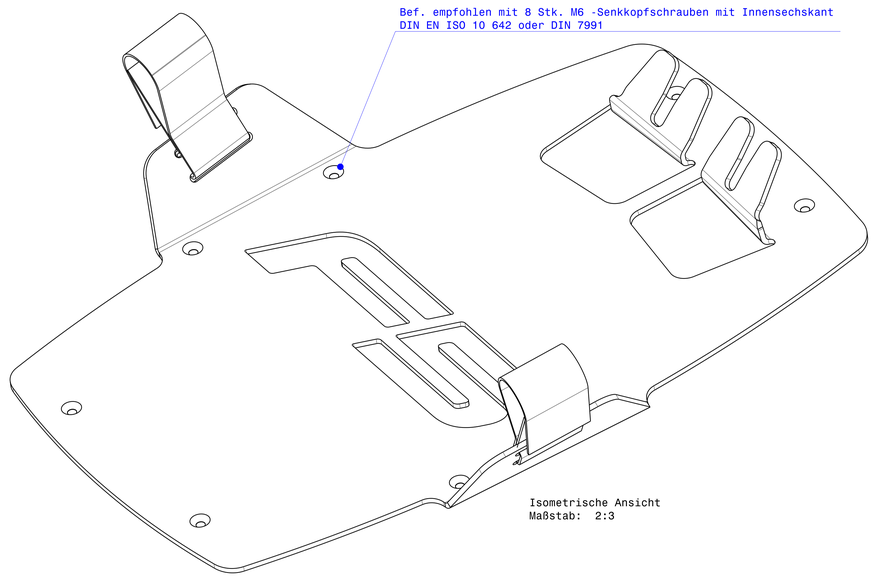

Isometrische Ansicht
Maßstab: 2:3

Aluminium seewasserbeständig pulverbeschichtet 4,0 mm dick
alt. Edelstahl rostfrei gebürstet 3,0 mm dick

Projektion	Tolerierung ISO 8015	Allgemein-Toleranzen ISO 2768 - f	Kanten ISO 13715	Maßstab: 1:1	Format: A0 Gewicht: ---
		Datum / Name			
		Bearb 15.04.2014 RP		Rack F5/F5S	
		Gepr.			
		Norm			
Zust. Änderung Datum Name		CAYAGO Flachterstr. 32 D-70499		Zeichnungsnummer: 300.650.001.00S	Blatt 1/2
		Ursprung		3D-Dateiname: ---	
				Ers. für:	Ers. durch:

Alle Rechte wie Schutzrechte und Gebrauchsmusterrechte sowie jede Verwertung und Mitteilung seines Inhalts sind nur zu dem ausdrücklich durch gesetzliche Vorschriften erlaubten Zweck zulässig. Dieses Dokument darf ohne Genehmigung nicht dem Zugriff Dritter zugänglich gemacht werden.